令和元年度 全国高等学校総合体育大会バレボール競技(男子)

令和元年8月1日～3日
早水公園体育文化センター他
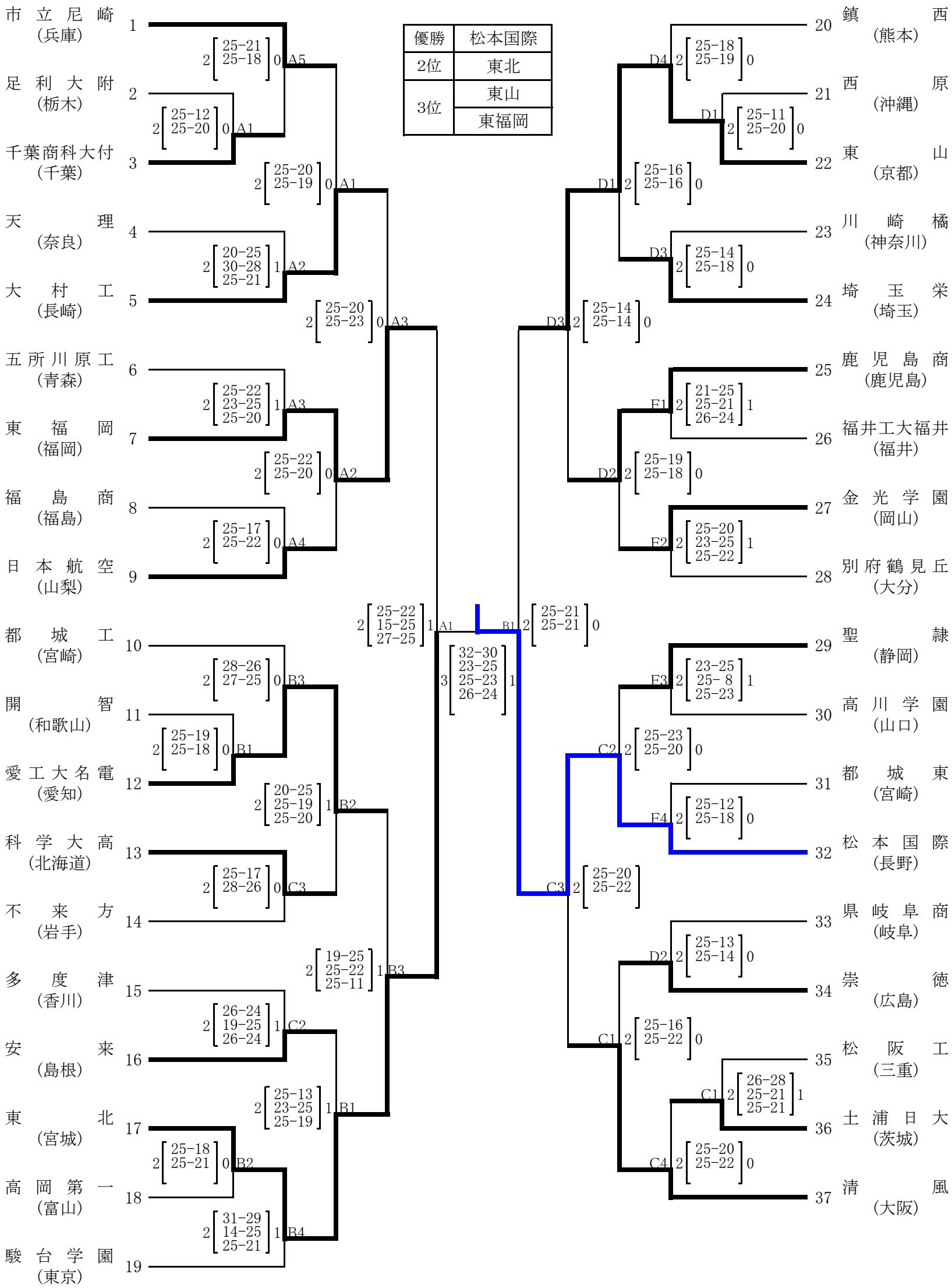
優勝	松本国際
2位	東北
3位	東山
	東福岡