# 第64回兵庫県バレーボール高等学校男子女子新人大会(男子結果)

平成31年2月2日・3日・4日
会場　県立総合体育館　他

| | |
|---|---|
| 優　勝 | 市　尼　崎 |
| 第２位 | 社 |
| 第3位 | 須磨友が丘 |
| 第4位 | 姫　路　工 |

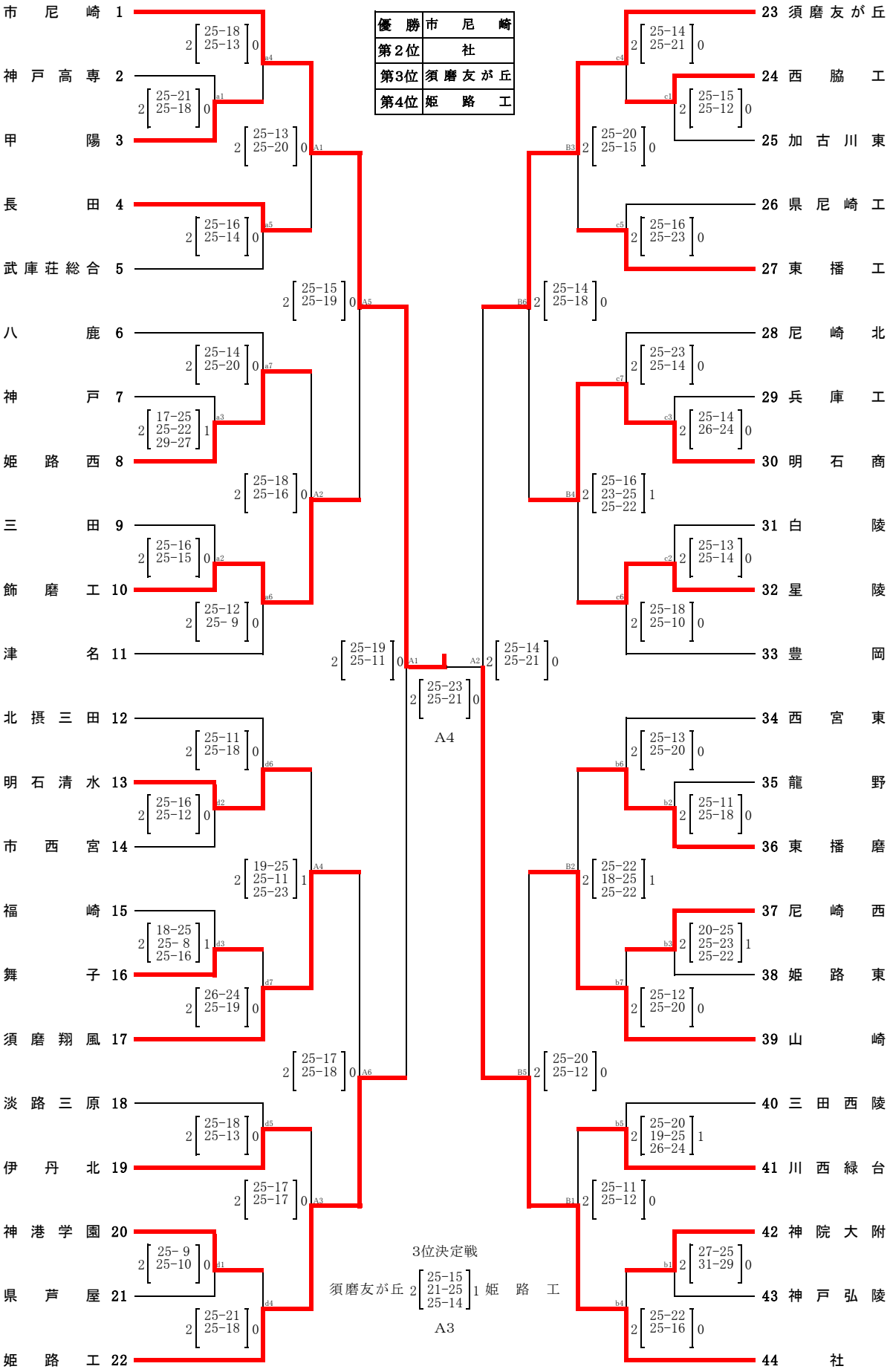


優秀選手　栗川　怜・髙辻　朝基(市尼崎)・安井　彬人・笹　雄登(社)・尾崎　樹・塩田　晶(須磨友が丘)・東影　夏海・井上　泰成(姫路工)
武内　颯汰(飾磨工)・鶴田　大智(山崎)・上岡　翔太郎(明石商)・齋藤　和希(須磨翔風)