第71回全日本バレーボール高等学校選手権大会（女子）

平成31年1月5～7・12・13日
会場（武蔵野の森総合スポーツプラザ）
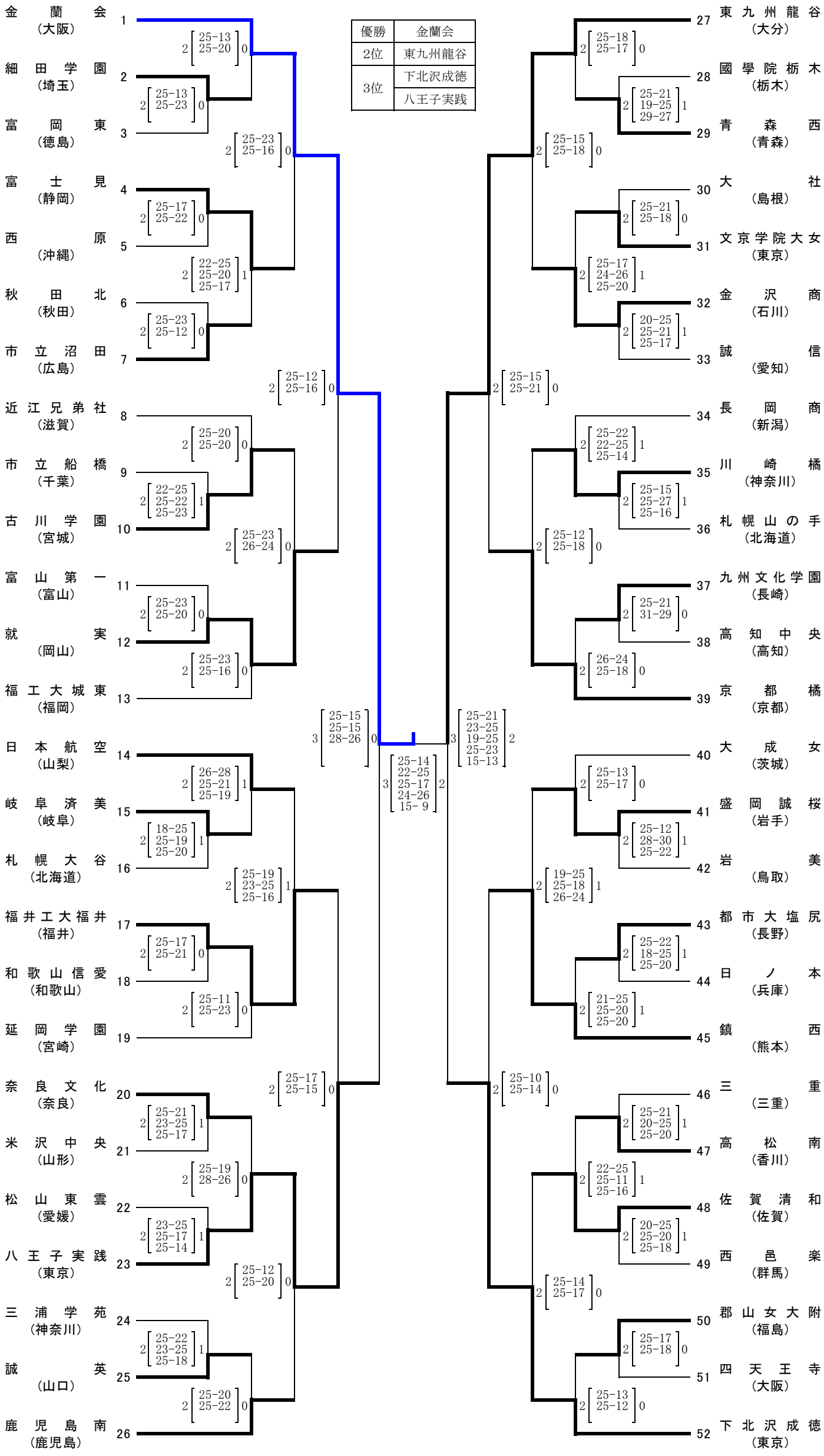
優勝	金蘭会
2位	東九州龍谷
3位	下北沢成徳
	八王子実践