第71回全日本バレーボール高等学校選手権大会（男子）

平成31年1月5～7･12･13日
会場（武蔵野の森総合スポーツプラザ）
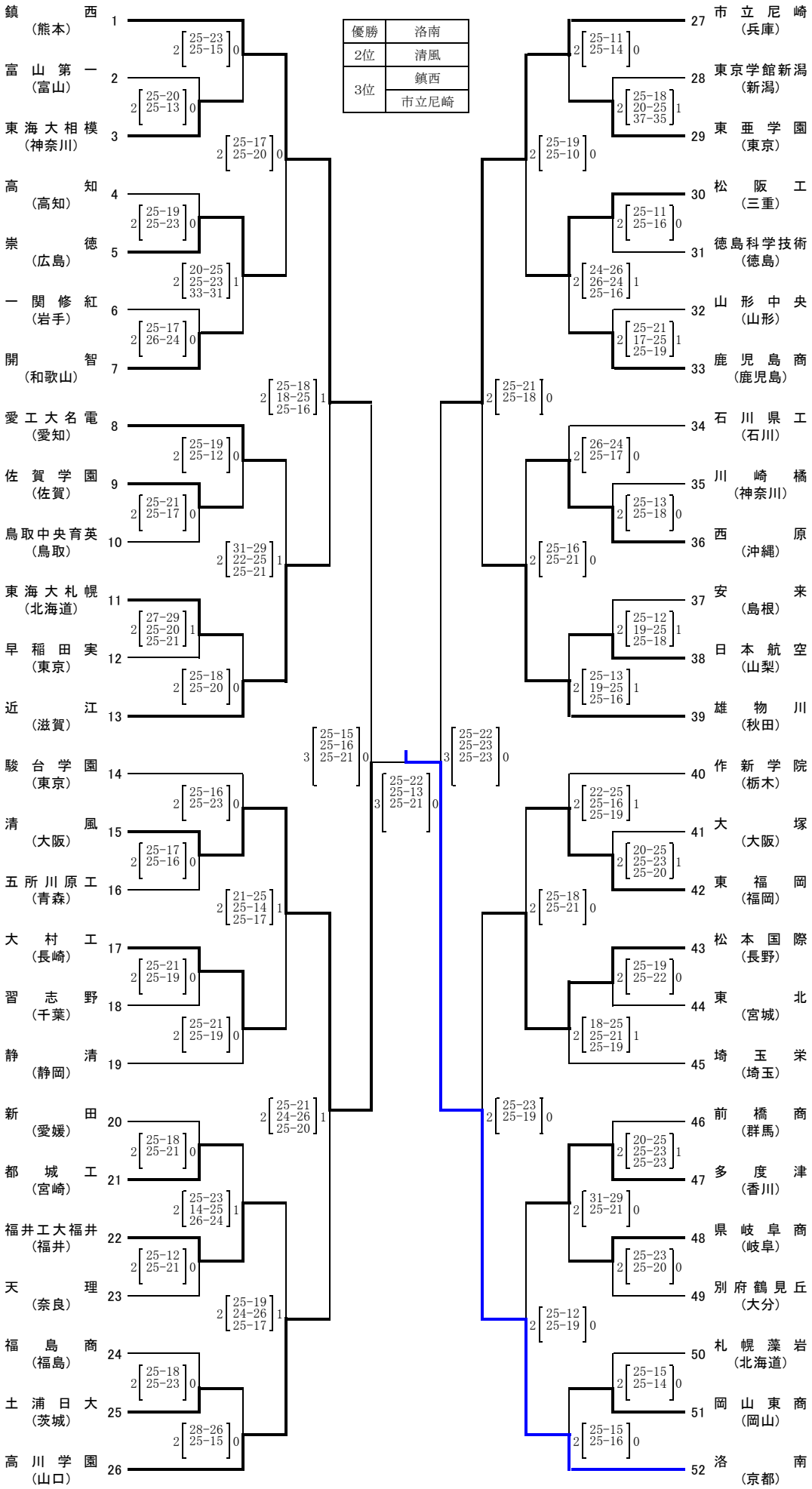
優勝	洛南
2位	清風
3位	鎮西
	市立尼崎