第71回全日本バレーボール高等学校選手権大会（春の高校バレー）兵庫県予選大会（女子結果）

平成30年11月3日・4日・5日・11日
会場（神戸常盤アリーナ・駒ヶ谷体育館・丹有阪神支部体育館）

優　勝	日　ノ　本
第２位	須　磨　ノ　浦
第３位	神　戸　野　田
	氷　　上

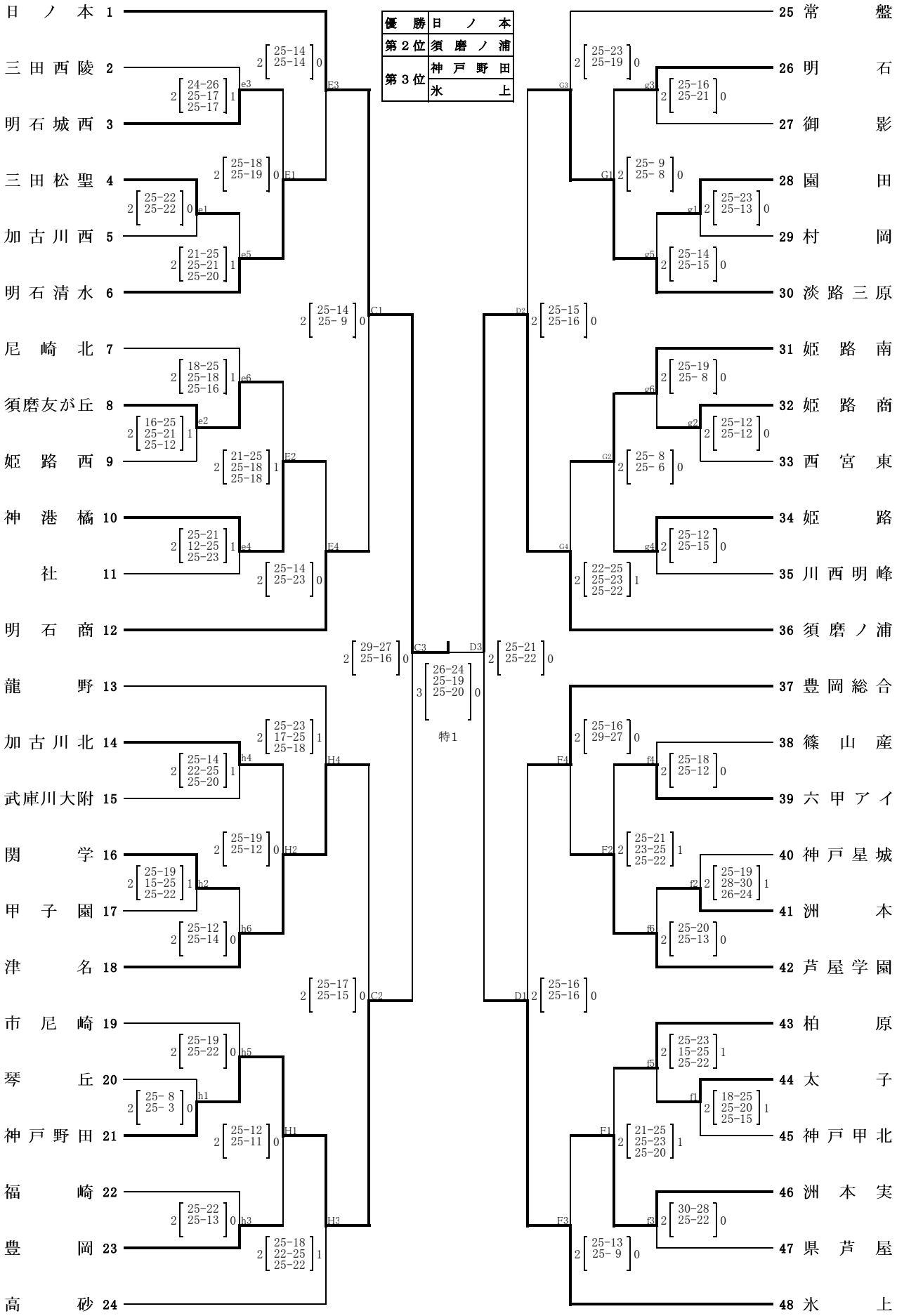

優秀選手　山崎　杏奈・宅見　乃愛(日ノ本)・露本　優月・森田　美緒(須磨ノ浦)・黒田　菜々・荒川　季奈(神戸野田)・古宮　舞羽・佐藤　榛花(氷上)
濱崎　わか(明石商)・刑部　美優(淡路三原)・向野下　奈子(津名)・佐藤　遼奈(豊岡総合)