平成30年度　福井国体　少年女子　試合結果

平成30年10月5日～8日
三国体育館

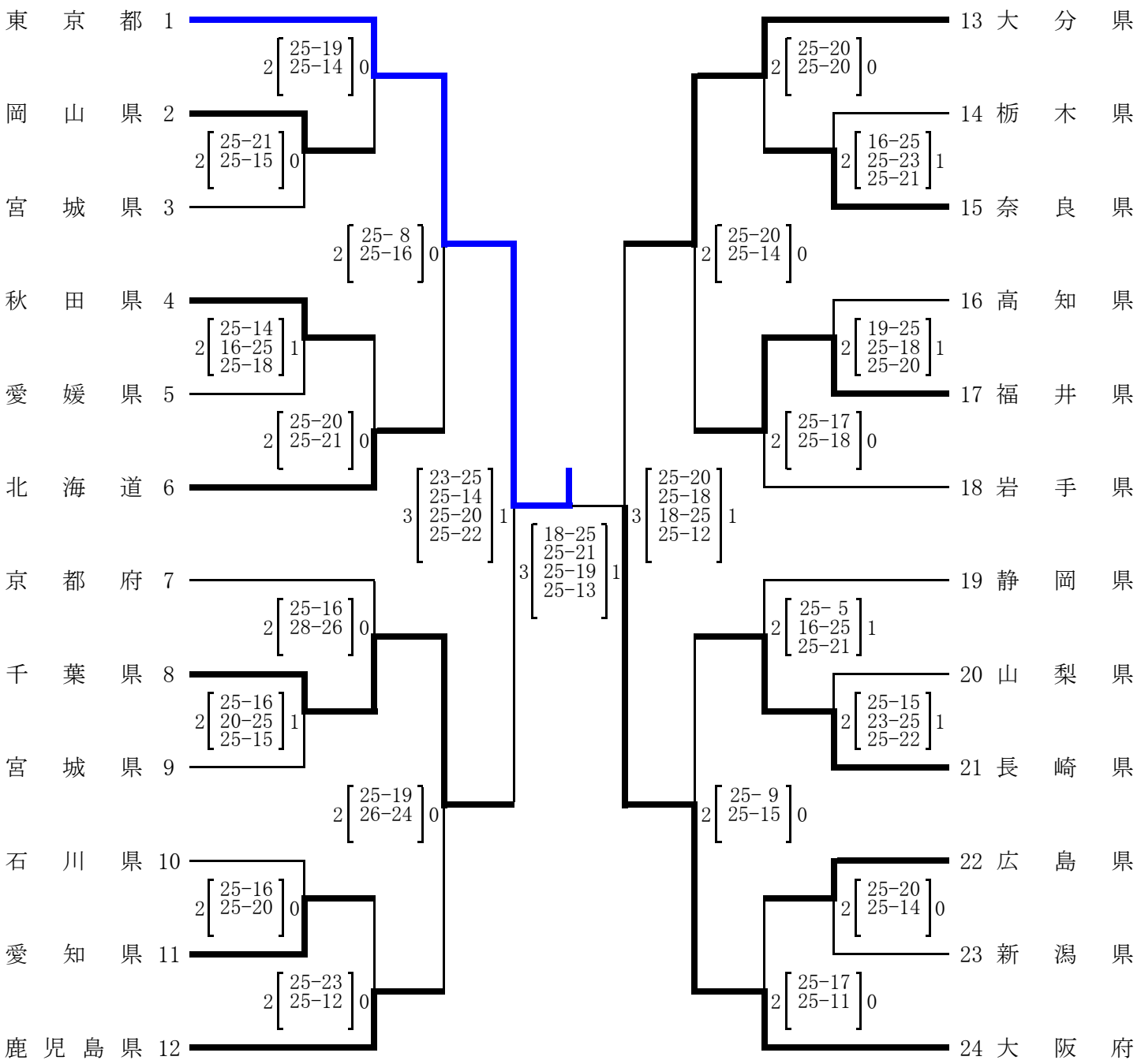

5･7位決定戦

北海道 1
鹿児島県 2
2 [25-17 25- 9] 0

5･7位決定戦

福井県 3
長崎県 4
2 [25-17 25-21] 0

優勝	東京都
2位	大阪府
3位	大分県
4位	千葉県
5位	鹿児島県
5位	長崎県
7位	北海道
7位	福井県

3･4位決定戦

5 千葉県
6 大分県
3 [25-23 25-20 23-25 25-19] 1