平成30年度　福井国体　少年男子　試合結果

平成30年10月5日～8日
丸岡体育館

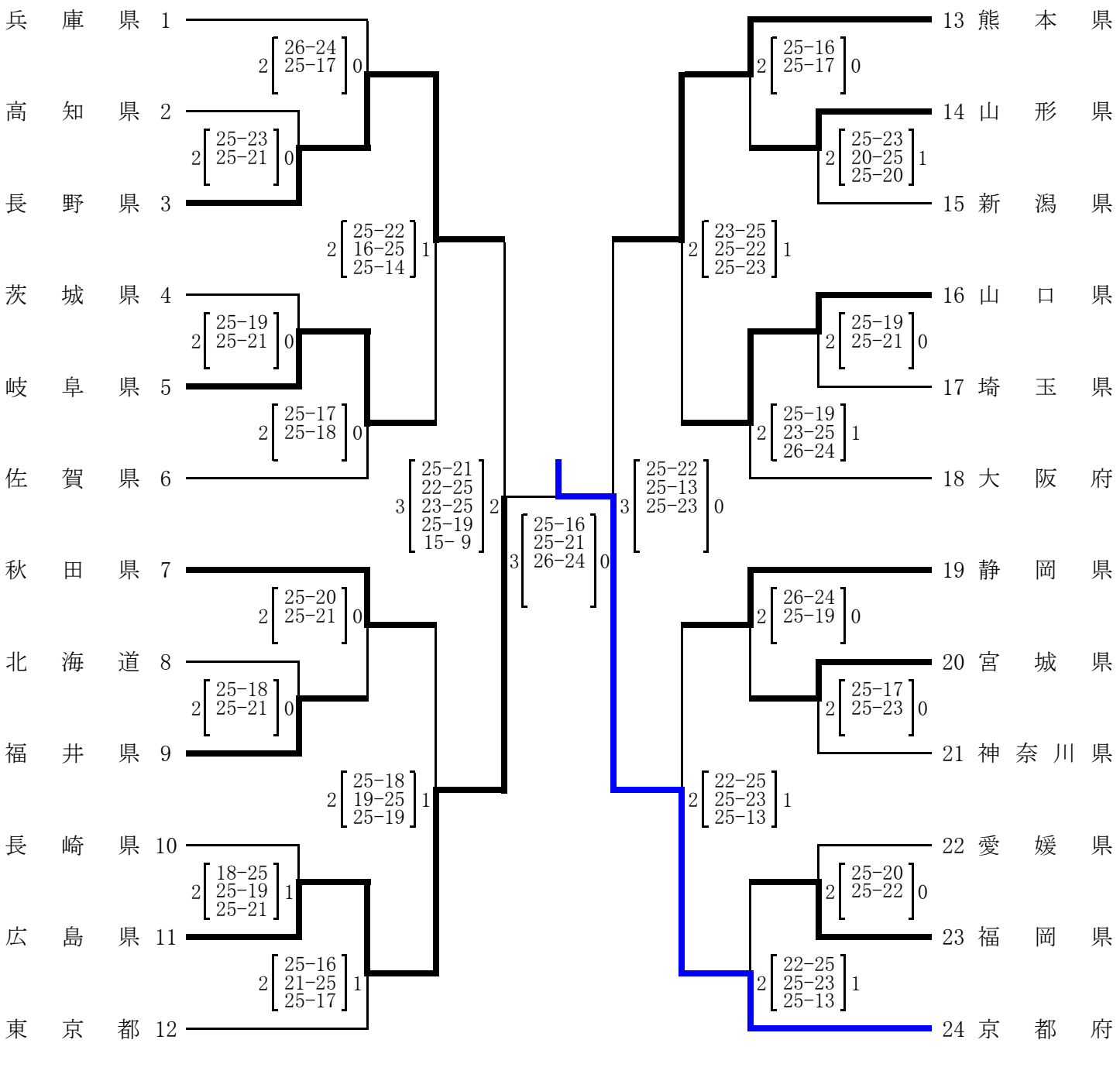

5･7位決定戦

岐阜県 1
秋田県 2
2 [25-17 22-25 25-21] 1

5･7位決定戦

山口県 3
静岡県 4
2 [28-26 25-20] 0

優勝	京都	府
2位	広島	県
3位	長野	県
4位	熊本	県
5位	岐阜	県
5位	山口	県
7位	秋田	県
7位	静岡	県

3･4位決定戦

5 長野県
6 熊本県
3 [25-23 25-22 25-23] 0