平成30年度全国高等学校総合体育大会バレーボール競技（女子）

平成30年8月3日～5日
会場（サオリーナ）
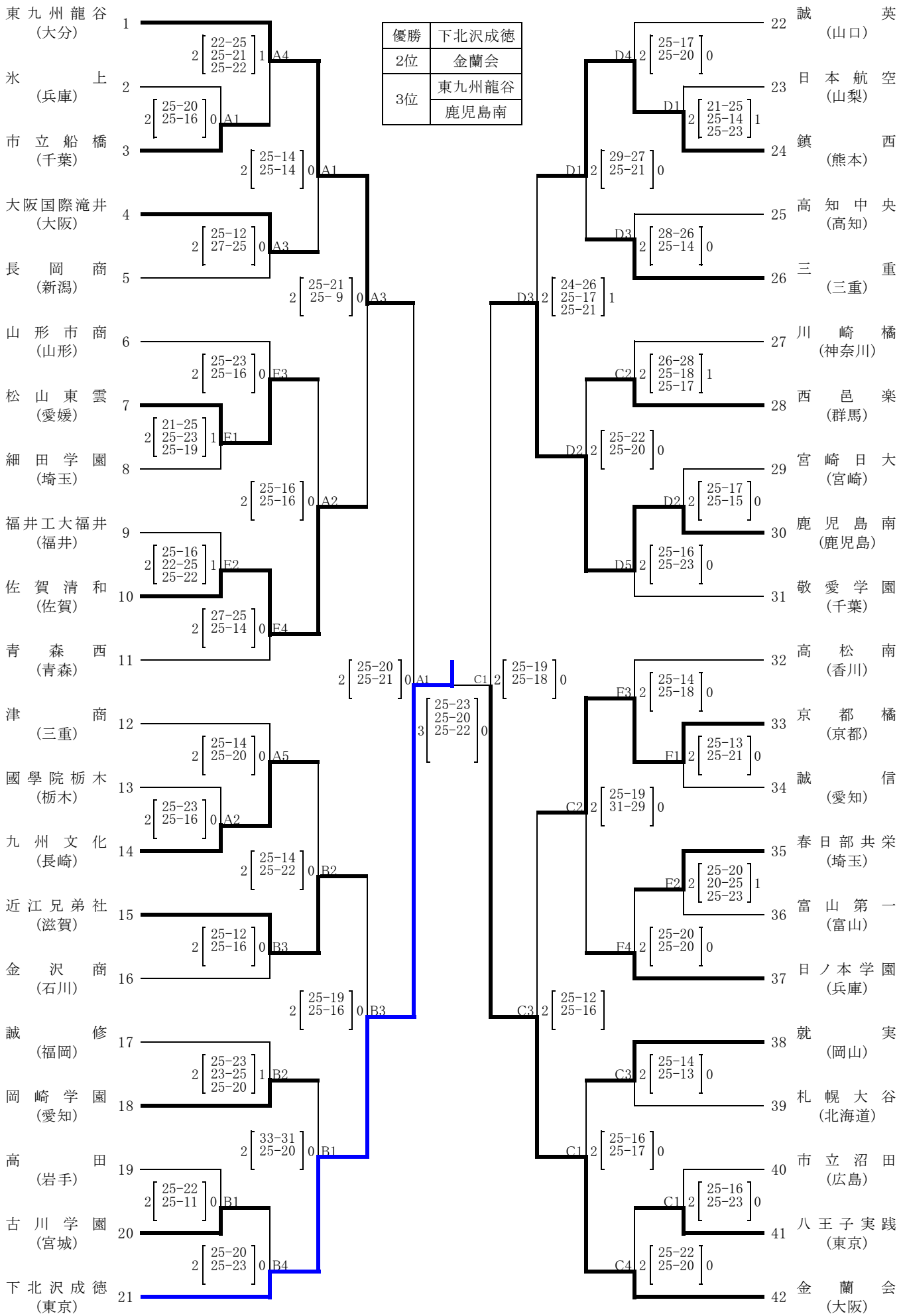
優勝	下北沢成徳
2位	金蘭会
3位	東九州龍谷
	鹿児島南