平成30年度全国高等学校総合体育大会バレーボール競技（男子）

平成30年7月28日～30日

三重交通Gスポーツの杜伊勢体育館：A,B、三重県営サンアリーナ（サブ）：C,D（メイン）：E,F,G,H
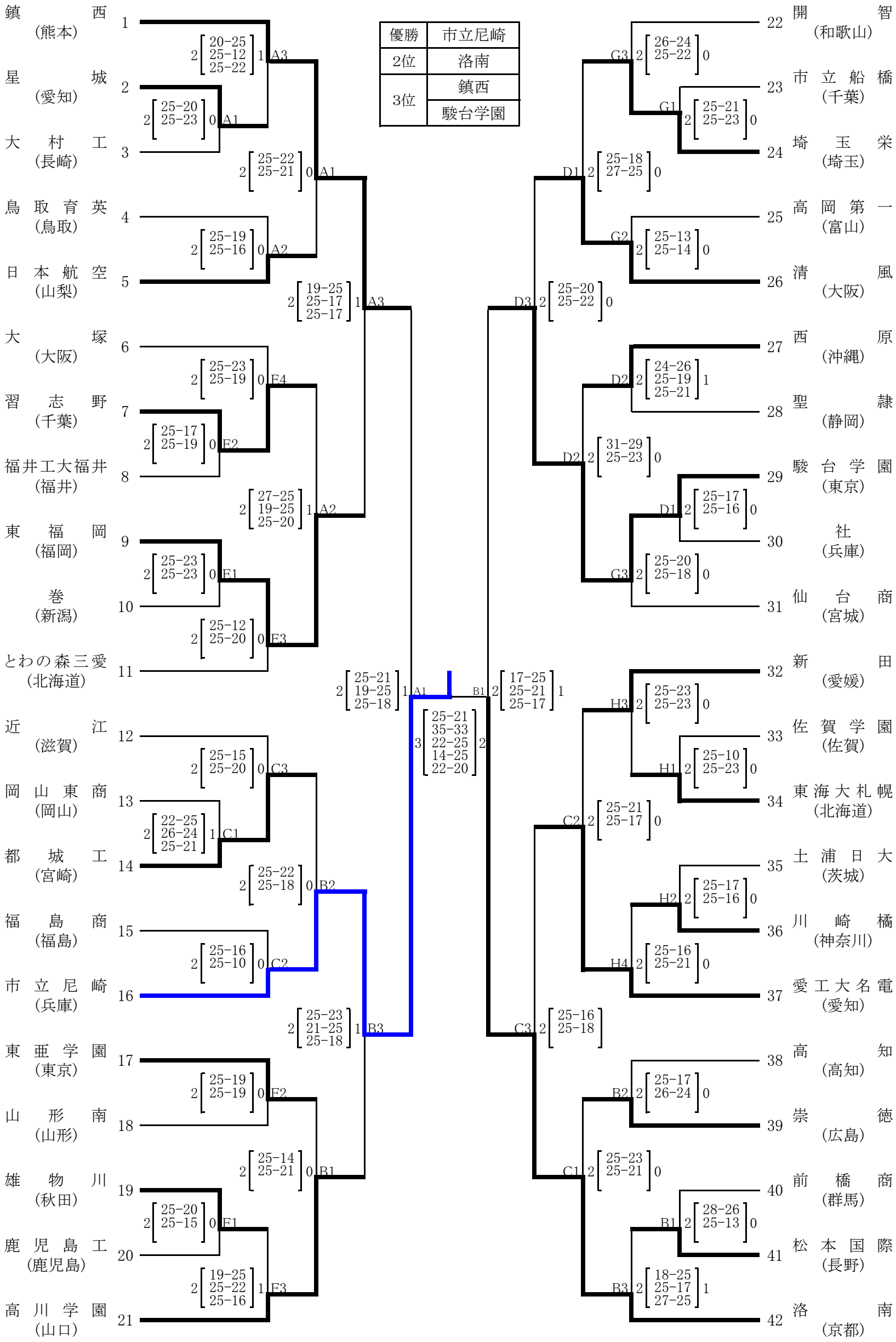
優勝	市立尼崎
2位	洛南
3位	鎮西
	駿台学園