第20回兵庫県ビーチバレー高等学校選手権大会 (女子組合せ・結果)

平成29年6月24・25日　　南あわじ市　慶野松原ビーチ

1位	興津莉々夏・刑部　美優(淡路三原)
2位	坂脇　桃巴・前田　桃果(龍野北)
3位	松尾　優美・内等　千晴(神戸常盤)
4位	赤松　美久・野口　沙希(加古川北)

1. 淡路三原 (興津莉々夏・刑部　美優)
2. 北須磨 (松浦　優花・島田　捺花)
3. 加古川北 (小松　愁華・菱垣　美玖)
4. 三木東 (栗田　優香・川野　慣子)
5. 洲本実業 (片山紗矢香・山本　瑛菜)
6. 武庫荘総合 (三宅　綾音・万場　桃香)
7. 須磨翔風 (森　夏菜恵・岡本さくら)
8. 小野 (日置志歩美・高橋つぐみ)
9. 龍野北 (森　詩保子・畠　薫)
10. 尼崎双星 (鮫島　愛・高橋　葵)
11. 明石南 (中井向日葵・山角　茉渚)
12. 六甲アイ (吉田あかり・大西　優希)
13. 加古川東 (奥田江利子・田村　郁織)
14. 柏原 (髙見　葵・荒木　紗希)
15. 津名 (助島ひかる・齋藤　佑依)
16. 芦屋学園 (清水祐友心・橋本　愛花)
17. 神港学園 (岡村　杏・佐藤　希美)
18. 福崎 (田村　若菜・田中　彩咲)
19. 神戸龍谷 (石田　未歩・山村　綾)
20. 明石城西 (安藤　菜緒・上田　裕梨)
21. 県農業 (柿本穂乃夏・池田　菜月)
22. 神戸甲北 (宇崎　七海・森井　葵彩)
23. 洲本 (川村　玲未・中尾　凜)
24. 関西学院 (片山理咲子・須藤　茉衣)
25. 猪名川 (原田ひより・川端　美結)
26. 兵庫 (長谷川友香・潟上　萌)
27. 高砂 (初瀬　未奈・齋藤　琉七)
28. 須磨翔風 (石井　裕子・渡邊　琴音)
29. 淡路 (木本　百香・小松　里奈)
30. 加古川北 (赤松　美久・野口　沙希)
31. 尼崎双星 (尹　亜月・大原　凜)
32. 北須磨 (梶原　愛菜・小林　あ純)
33. 県農業 (杉尾　春香・坂口　璃子)
34. 洲本 (上原　瑠花・野上かえで)
35. 芦屋学園 (大工園安未果・住山　詩音)
36. 小野 (岸本　萌花・長谷川　咲)
37. 明石南 (山本　紗矢・淺田　理恵)
38. 市西宮 (三上　知香・竹田　理子)
39. 西脇工業 (筒井　亜実・村上　夏織)
40. 伊川谷北 (高原　栞奈・横田　一紗)
41. 神戸甲北 (森井　千晶・梅原　佳那)
42. 明石城西 (森田　敬子・相須野々葉)
43. 神戸常盤 (清水　梨里・小南　楓香)
44. 加古川南 (山本　優雅・大歳　陽那)
45. 明石西 (浦田百合奈・山下　栞奈)
46. 福崎 (高内すみれ・伊藤　優愛)
47. 淡路三原 (庄田　歩瞳・橋本亜由海)
48. 神戸常盤 (松尾　優美・内等　千晴)
49. 明石城西 (古川　紗希・中谷百合香)
50. 六甲アイ (前田　愛生・大塚　真穂)
51. 市西宮 (若原　美春・勝部　真穂)
52. 須磨翔風 (竹内　花乃・高山なつめ)
53. 西脇工業 (小野友衣見・有元　音嘉)
54. 津名 (米田　百夏・阿部　楓華)
55. 芦屋学園 (玉田　明歩・奥田　結愛)
56. 兵庫 (前北　佳音・　松本　悠)
57. 加古川北 (松尾　柚樹・濱崎なつみ)
58. 猪名川 (松谷　麗・村井　茉優)
59. 尼崎双星 (畑古　晏佑・中山　多恵)
60. 神戸龍谷 (馬場　千夏・高橋　萌子)
61. 小野 (梶本　千晴・神田らら ほ)
62. 三木東 (藤井明日香・前羽　春佳)
63. 神戸甲北 (岡本　莉樹・藤岡　茜)
64. 県農業 (外山　真巳・南澤　香里)
65. 伊川谷北 (荒木結希乃・西垣　朱梨)
66. 淡路 (武田　風美・金山　夢空)
67. 柏原 (平野　萌・井上こころ)
68. 淡路三原 (五十里都咲・森下　和香)
69. 龍野北 (竹田　実生・畑山　麗)
70. 関西学院 (山畑明日香・吉良　美紅)
71. 津名 (溝口　真由・向野下奈子)
72. 武庫荘総合 (長澤　あや・脇添　美優)
73. 洲本実業 (庄田　海羽・椚田のどか)
74. 明石南 (保　みなみ・住田菜々子)
75. 柏原 (畑田　杏奈・足立　安海)
76. 兵庫 (福田　優那・高山　笑鈴)
77. 加古川東 (進藤　歩未・畑　梨沙子)
78. 六甲アイ (北尾　未優・上甲　朝香)
79. 関西学院 (齊脇　萌夏・筒井まりん)
80. 福崎 (林　和佳奈・槙井　あみ)
81. 伊川谷北 (上田　莉子・國賀　咲希)
82. 神戸龍谷 (岸本　紗保・後藤ほのか)
83. 明石西 (寺口　沙英・日置　萌生)
84. 三木東 (安福　沙耶・半井　白苑)
85. 神戸常盤 (森本　祐菜・湯水葉琉加)
86. 洲本 (上處紗梨衣・久留米桃佳)
87. 猪名川 (藤川　夏希・田坂　凜珠)
88. 兵庫工業 (平野　萌絵・谷村　沙奈)
89. 北須磨 (森田　真帆・内田　菜月)
90. 加古川南 (山口　葵・松本　妃加)
91. 市西宮 (近藤　鈴夏・隅田　結衣)
92. 淡路 (前川　美穂・大西　優菜)
93. 龍野北 (坂脇　桃巴・前田　桃果)

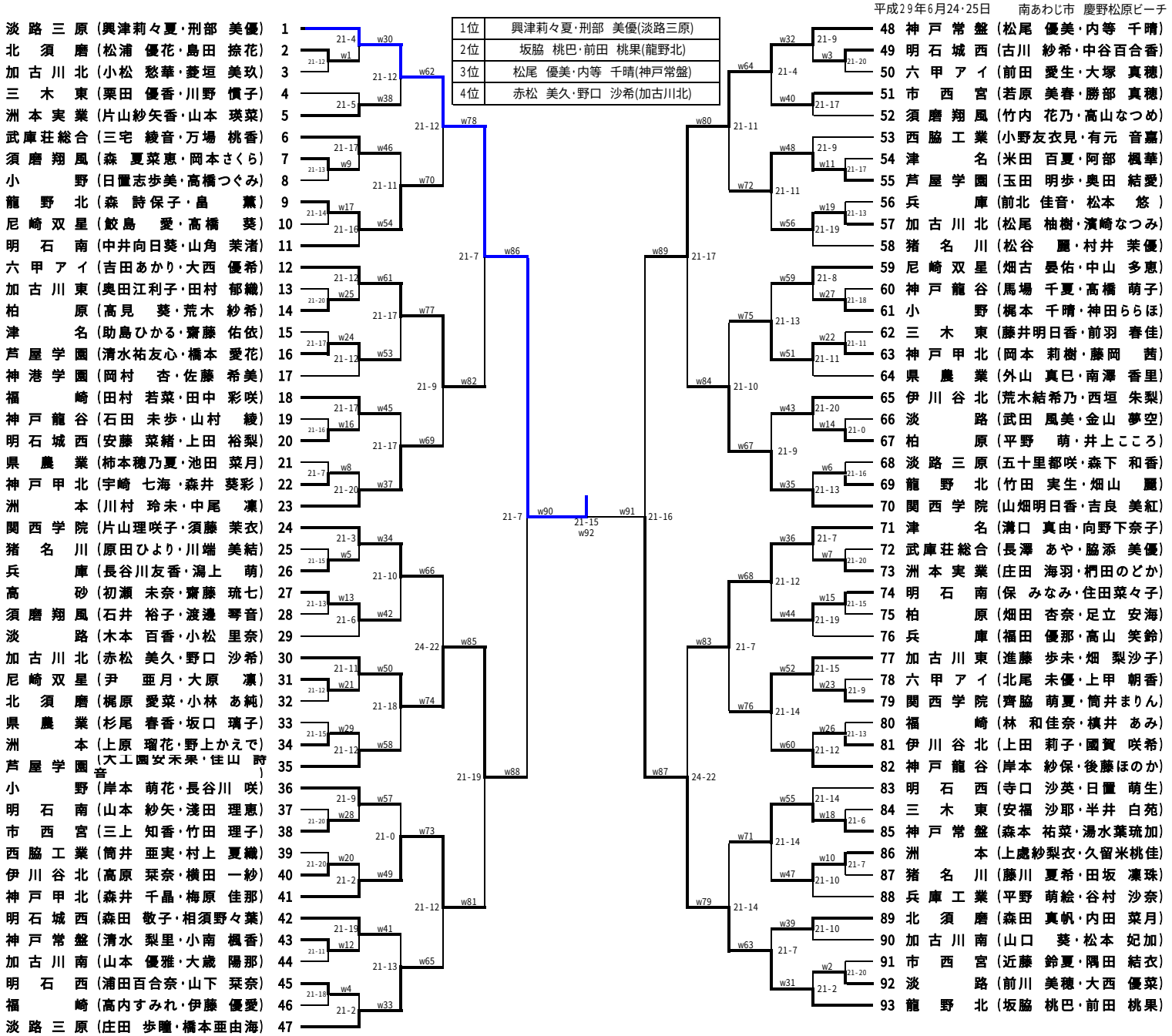

3位決定戦

加古川北 (赤松　美久・野口　沙希)　w93　神戸常盤 (松尾　優美・内等　千晴)

21-5