第63回兵庫県バレーボール高等学校男子女子新人大会(男子結果)

平成30年2月3日・4日・5日
会場　県立総合体育館　他

優　勝	市　尼　崎
第2位	社
第3位	神　戸　科　技
	神　戸　弘　陵

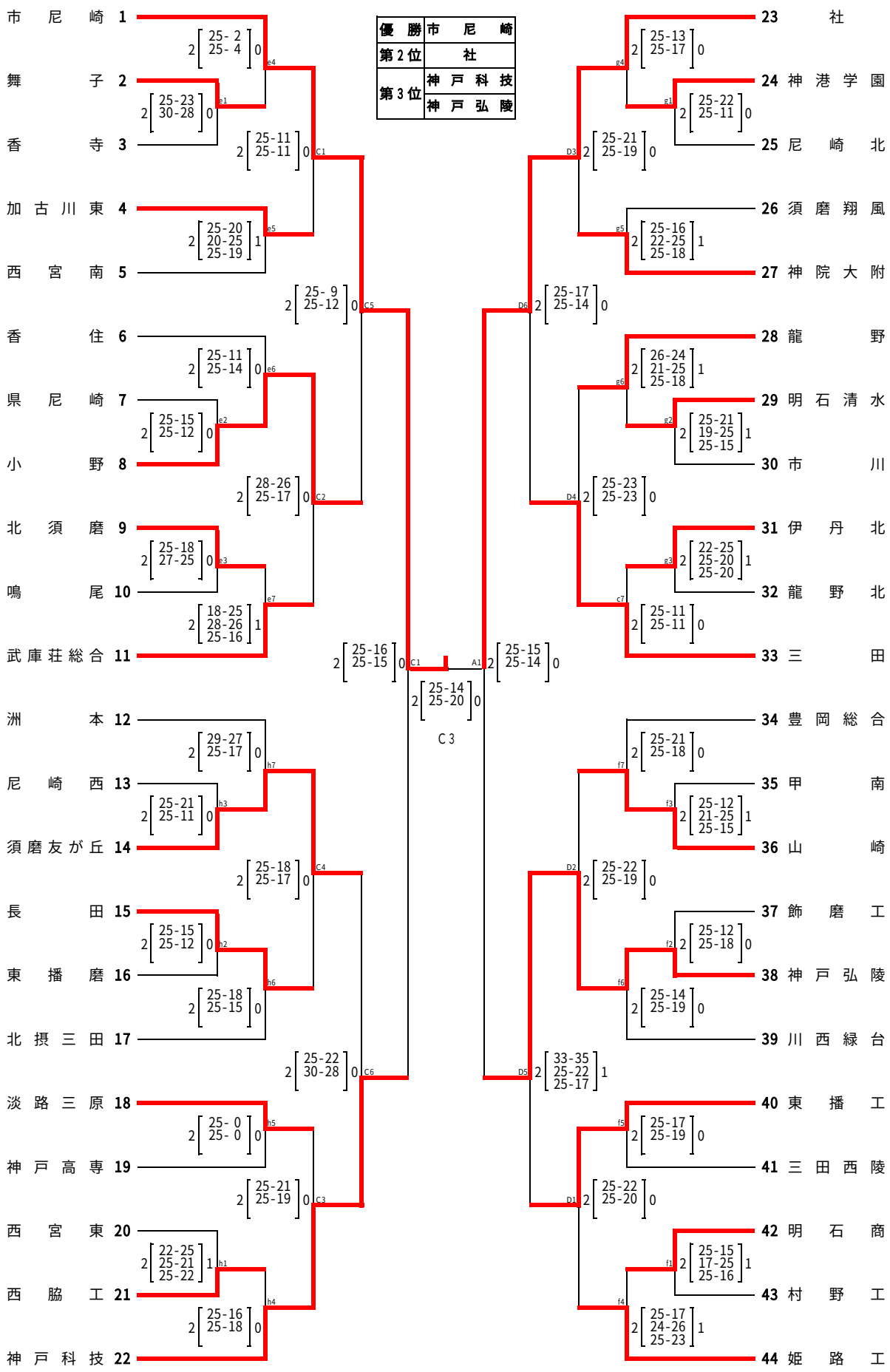

優秀選手　安井　恒介・柴田　修杜(市尼崎)・上月　絢翔・志水　颯太(社)・藤井　友呂・田藤　翔太(神戸科技)・　原　和希・北村　辰紀(神戸弘陵)
前田　祐杜(小野)・馬田　和樹(三田)・伊田　幸太郎(須磨友が丘)・屋島　陸司(東播工)