第７０回全日本バレーボール高等学校選手権大会（女子）

平成３０年１月４～８日
会場（東京体育館）
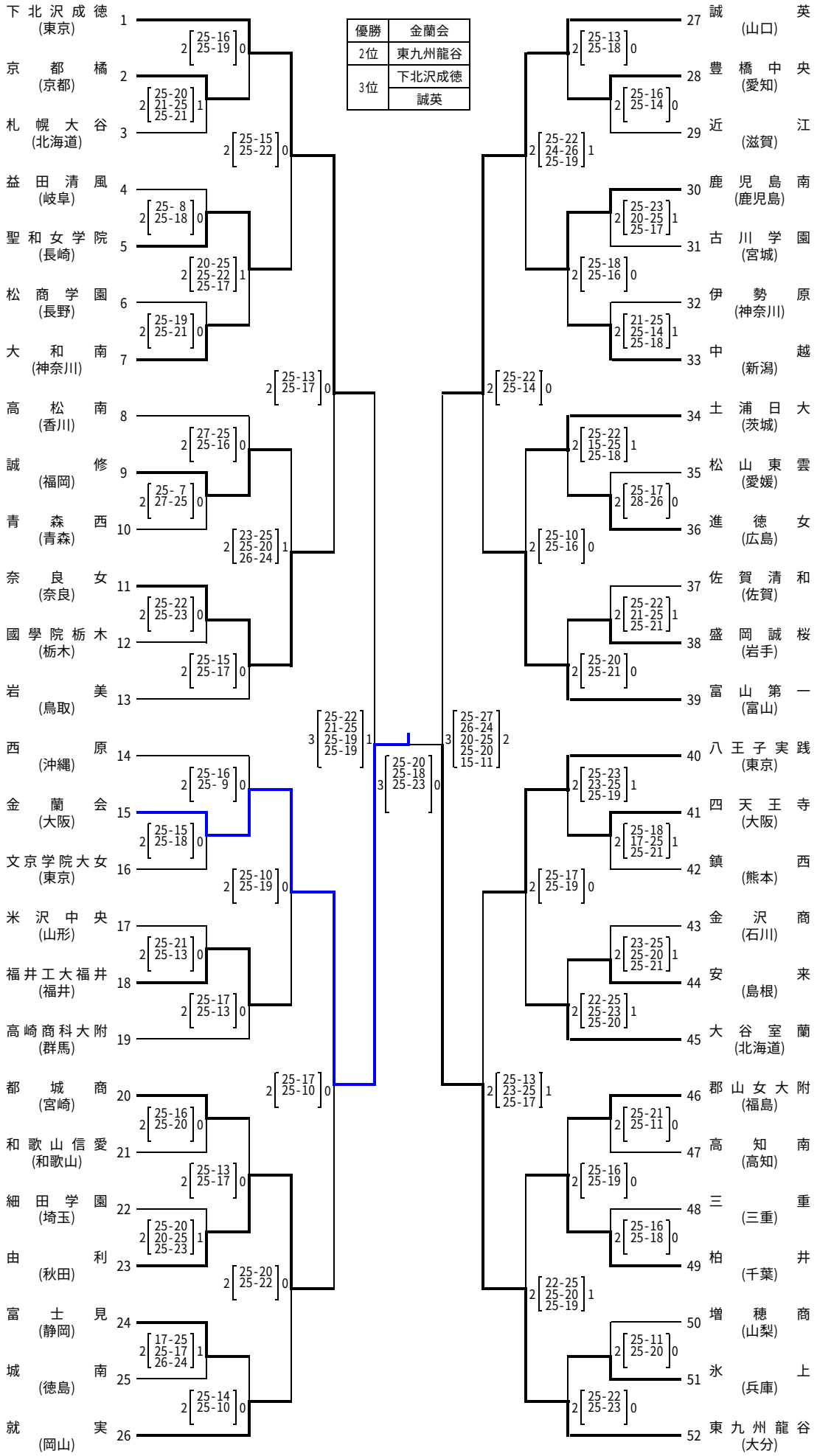
優勝	金蘭会
2位	東九州龍谷
3位	下北沢成徳
	誠英