第７０回全日本バレーボール高等学校選手権大会（男子）

平成３０年１月４～８日
会場（東京体育館）
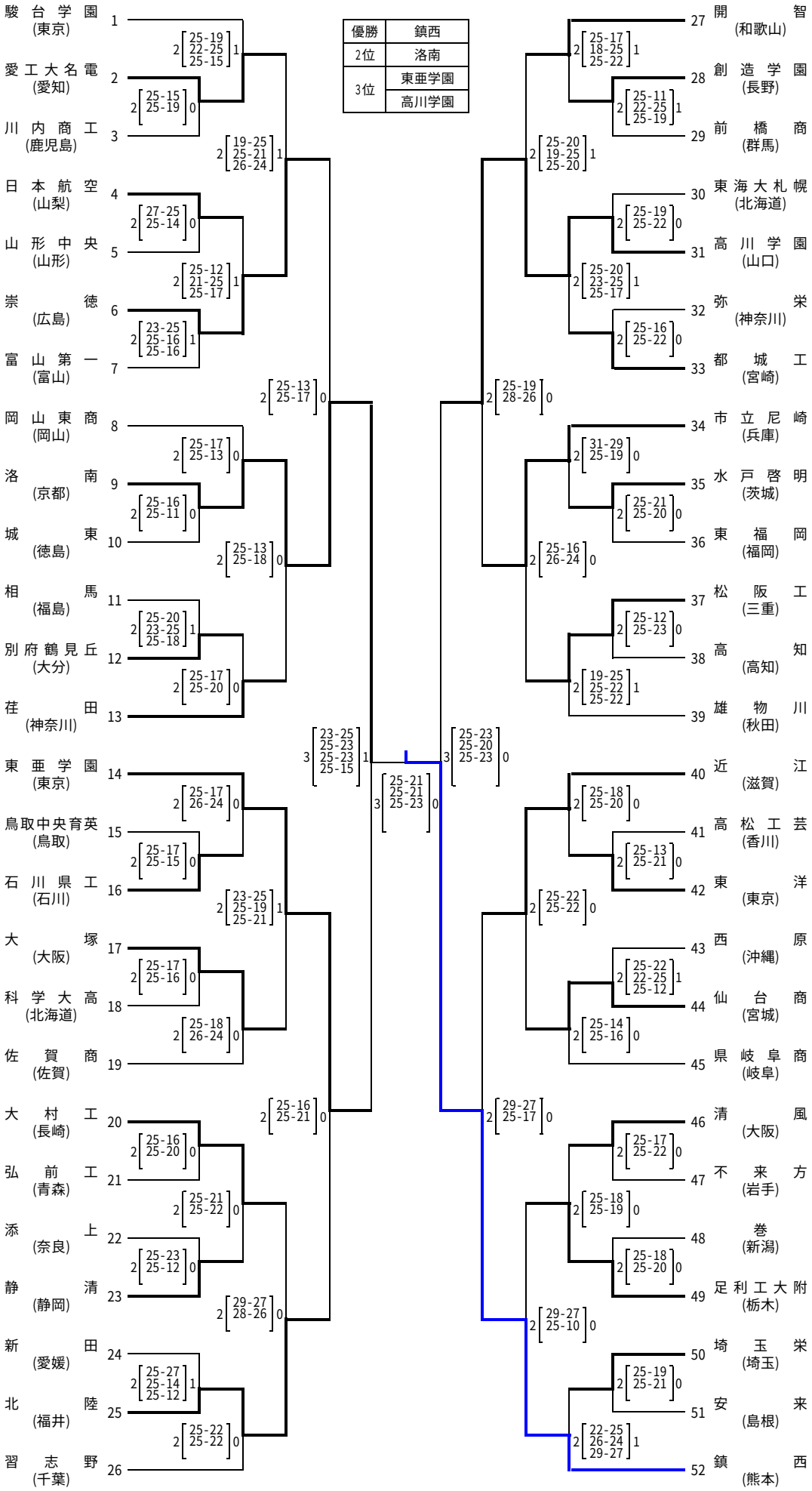
優勝	鎮西
2位	洛南
3位	東亜学園
	高川学園