第70回全日本バレーボール高等学校選手権大会（春の高校バレー）兵庫県予選大会（女子結果）

平成29年11月3日・4日・5日・12日
会場（グリーンアリーナ神戸体育館・但馬支部体育館）

優　勝	氷　上
第2位	神戸野田
第3位	日ノ本
	須磨ノ浦

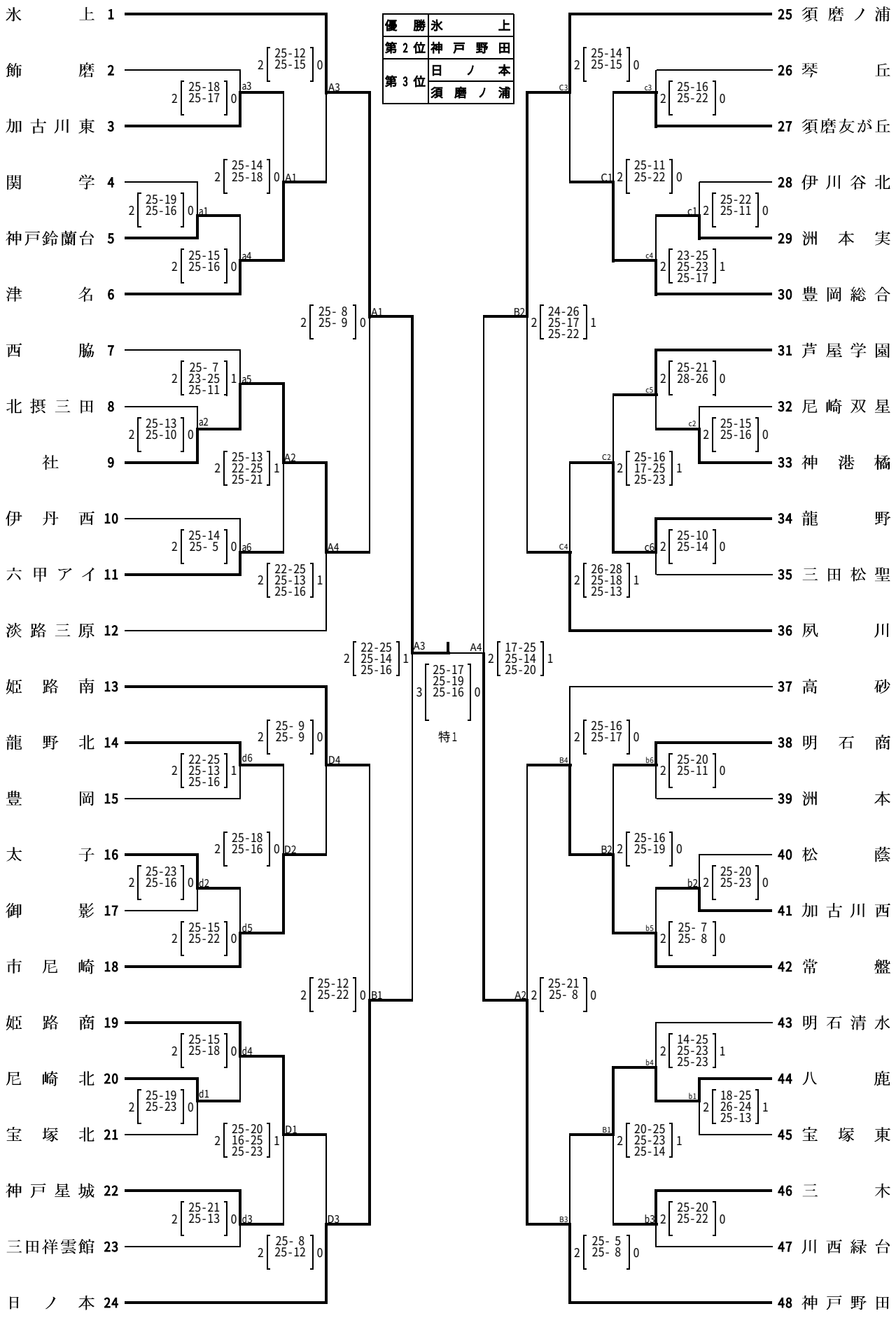

優秀選手　大橋　麻由・新居　沙弥香(氷上)・楠本　由穂・竹尾　茉菜(神戸野田)・平田　絢香・濱野　若菜(日ノ本)・藤岡　葉月・竹氏　彩乃(須磨ノ浦)
熊谷　菜央(社)・松尾　優美(常盤)・秋田　佑理(夙川)・芦田　幸音(姫路南)