第70回全日本バレーボール高等学校選手権大会（春の高校バレー）兵庫県予選大会（男子結果）

平成２９年１１月３日・４日・５日・１２日
会場（グリーンアリーナ神戸体育館・丹有支部体育館）

優　勝	市　尼　崎
第２位	姫　路　工
第３位	東　播　工
	社

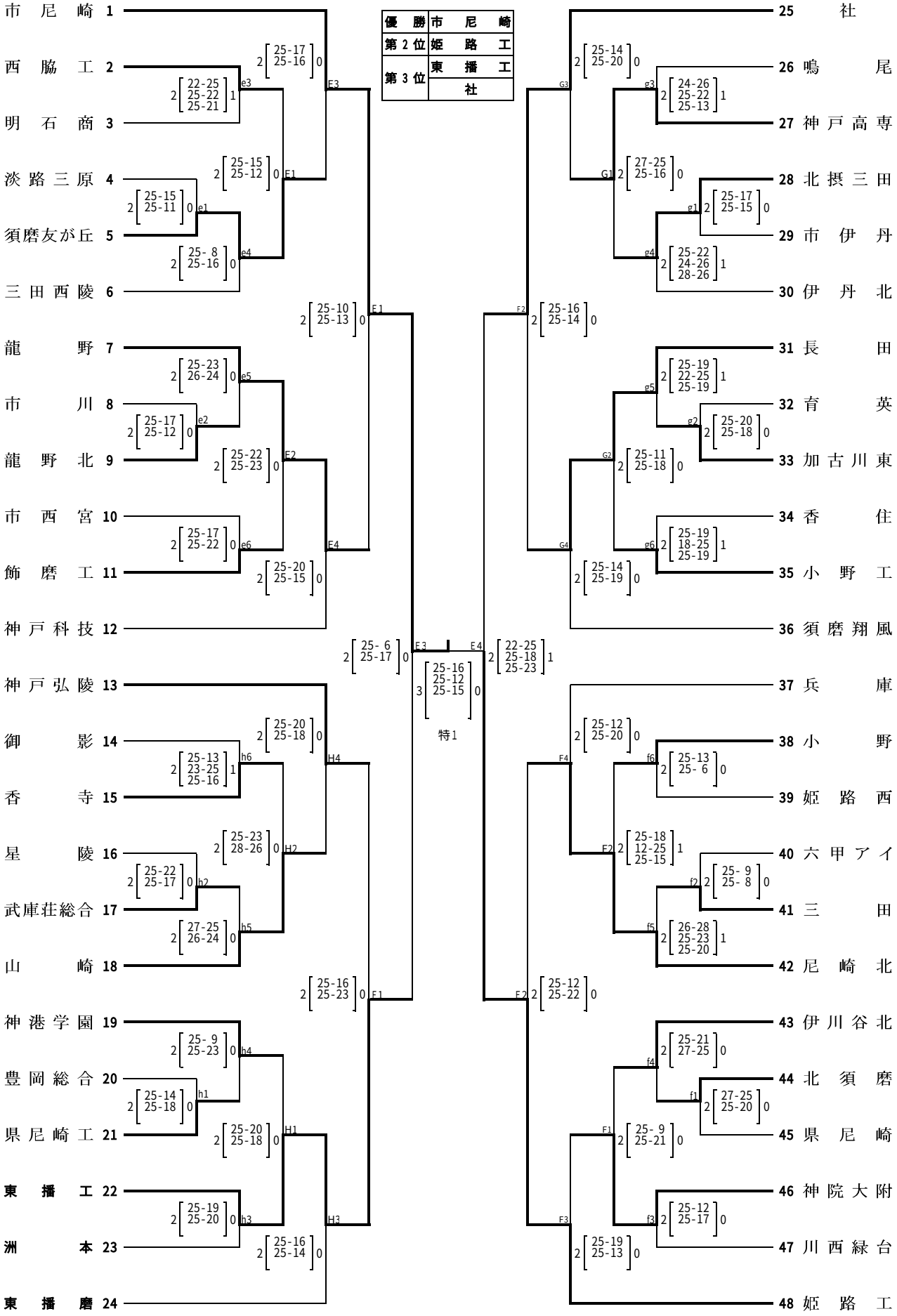

優秀選手　宮城　テリーク・西村　駿佑(市尼崎)・福田　智也・田中　夏輝(姫路工)・山本　瑞歩・中西　知也(東播工)・堀田　晃雅・藤本　辰爾(社)
栗川　世那(龍野)・大下　紘弥(尼崎北)・楠　侑典(神戸弘陵)・栗原　洋人(長田)