平成２９年度　愛媛国体　少年女子　試合結果

平成２９年１０月６～９日
鬼北総合公園体育館

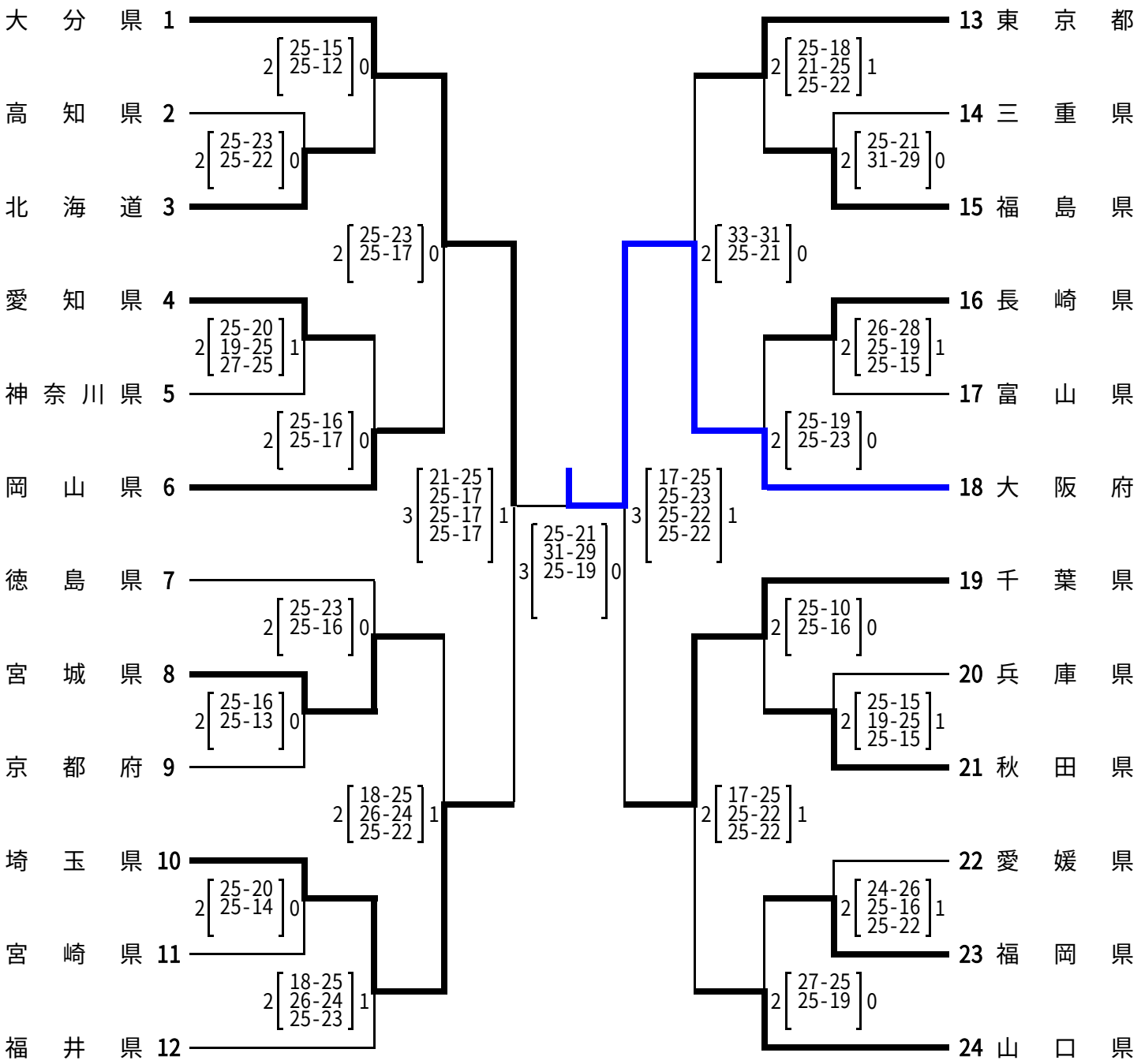

5・7位決定戦

岡山県 1
宮城県 2
2 [25-21 23-25 25-18] 1

5・7位決定戦

東京都 3
山口県 4
2 [25-19 25-22] 0

優勝　大阪府
2位　大分県
3位　千葉県
4位　埼玉県
5位　岡山県
5位　東京都
7位　宮城県
7位　山口県

3・4位決定戦

5 埼玉県
6 千葉県
3 [20-25 25-23 27-29 25-22 15-11] 2