平成２９年度　愛媛国体　少年男子　試合結果

平成２９年１０月６～９日
潮騒公園伊予市民体育館

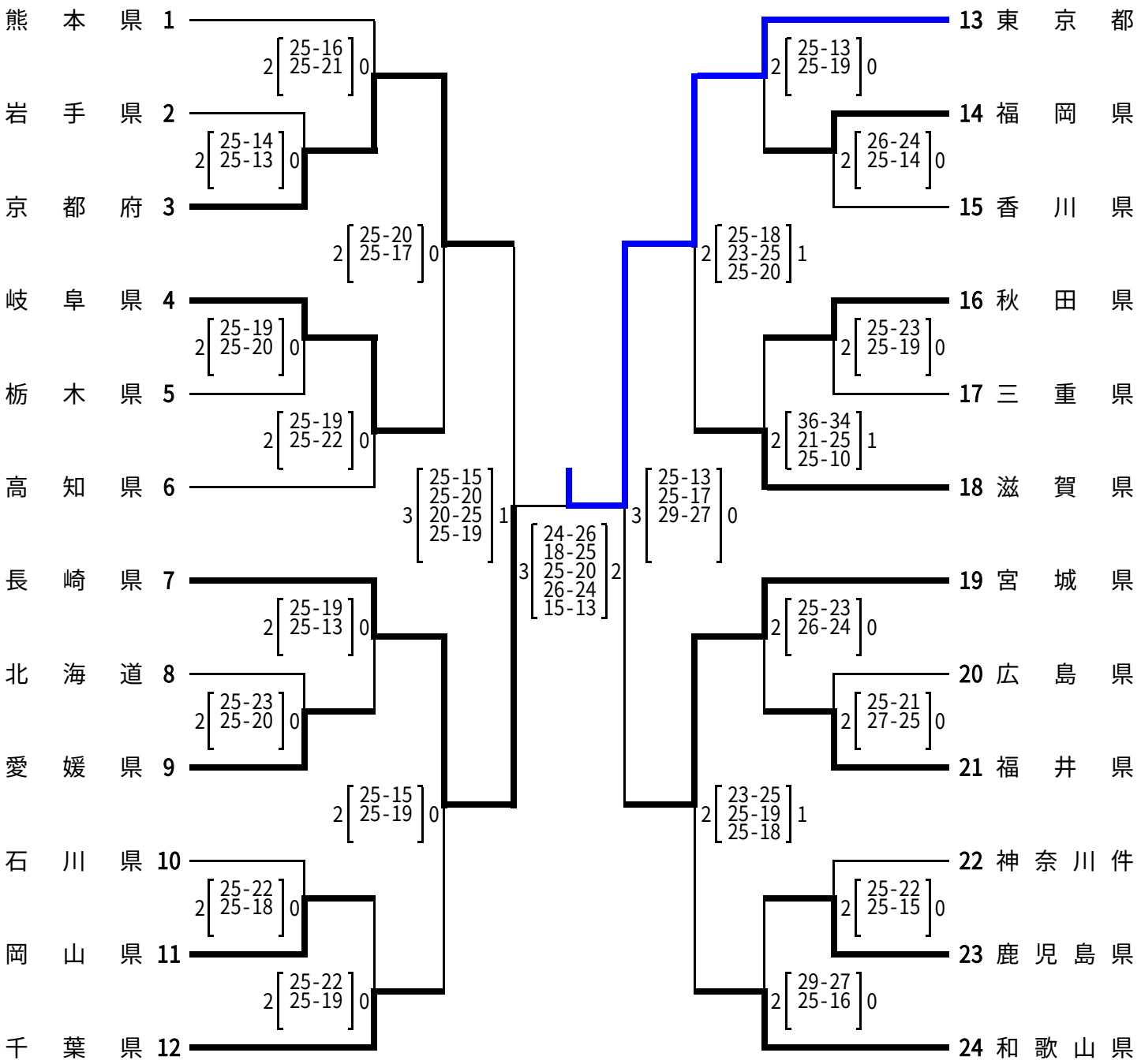

5・7位決定戦

岐阜県 1
千葉県 2
2 [25-18 37-35] 0

5・7位決定戦

滋賀県 3
和歌山県 4
2 [19-25 25-22 25-21] 1

優勝　東京都
2位　長崎県
3位　京都府
4位　宮城県
5位　千葉県
5位　和歌山県
7位　岐阜県
7位　滋賀県

3・4位決定戦

5 京都府
6 宮城県
3 [25-14 25-19 25-21] 0