令和4年度 全国高等学校総合体育大会バレボール競技(女子)

令和4年7月30日～8月1日
とくぎんトモニアリーナ他
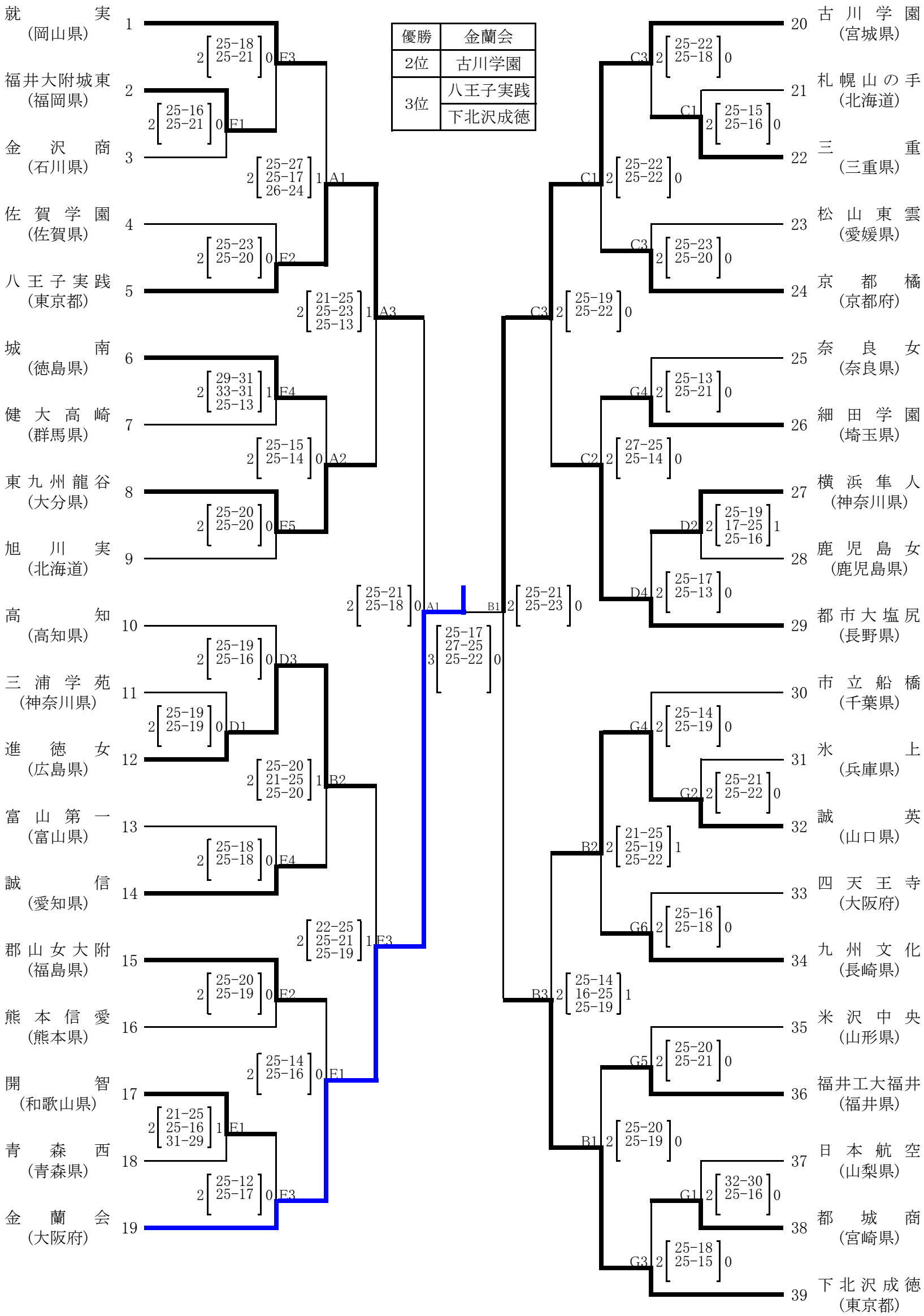
優勝	金蘭会
2位	古川学園
3位	八王子実践
	下北沢成徳