令和4年度 全国高等学校総合体育大会バレボール競技(男子)

令和4年8月5日～7日
丸亀市民体育館他
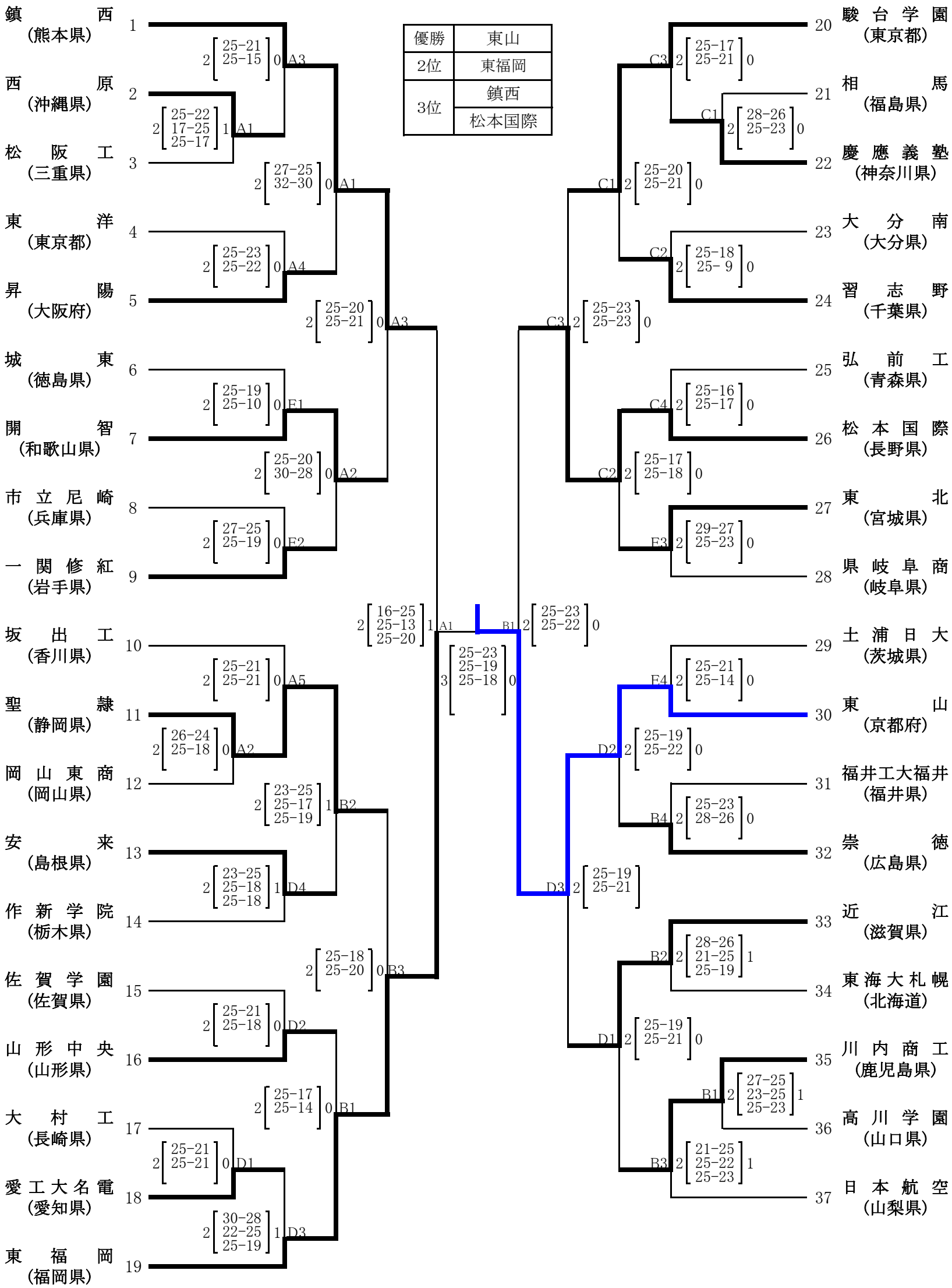
優勝	東山
2位	東福岡
3位	鎮西
	松本国際