第74回全日本バレーボール高等学校選手権大会（女子）

令和4年1月5～9日
会場（東京体育館）
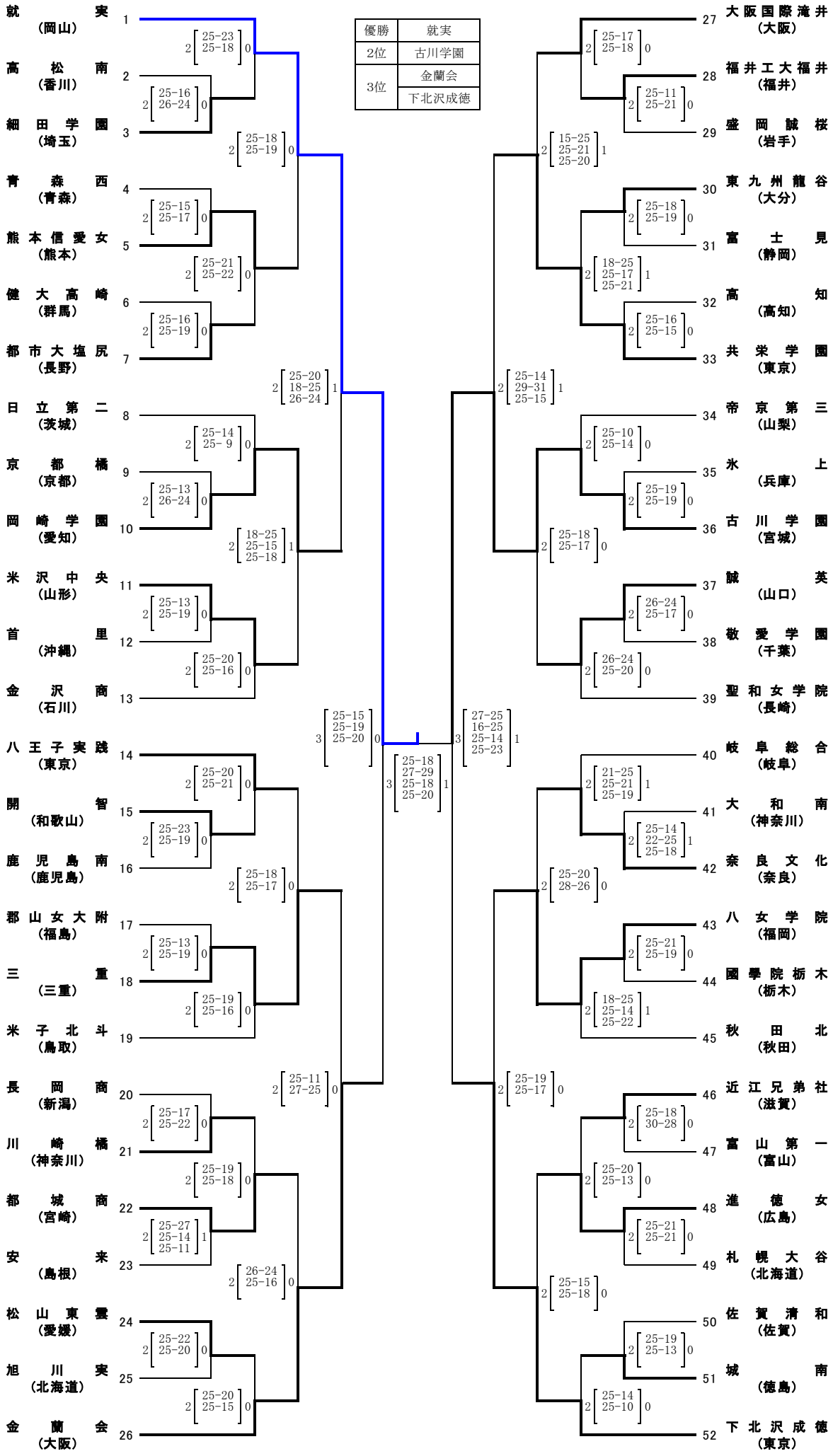
優勝	就実
2位	古川学園
3位	金蘭会
	下北沢成徳