令和3年度 全国高等学校総合体育大会バレボール競技(男子)

令和3年8月4日～6日
いしかわ総合スポーツセンター他
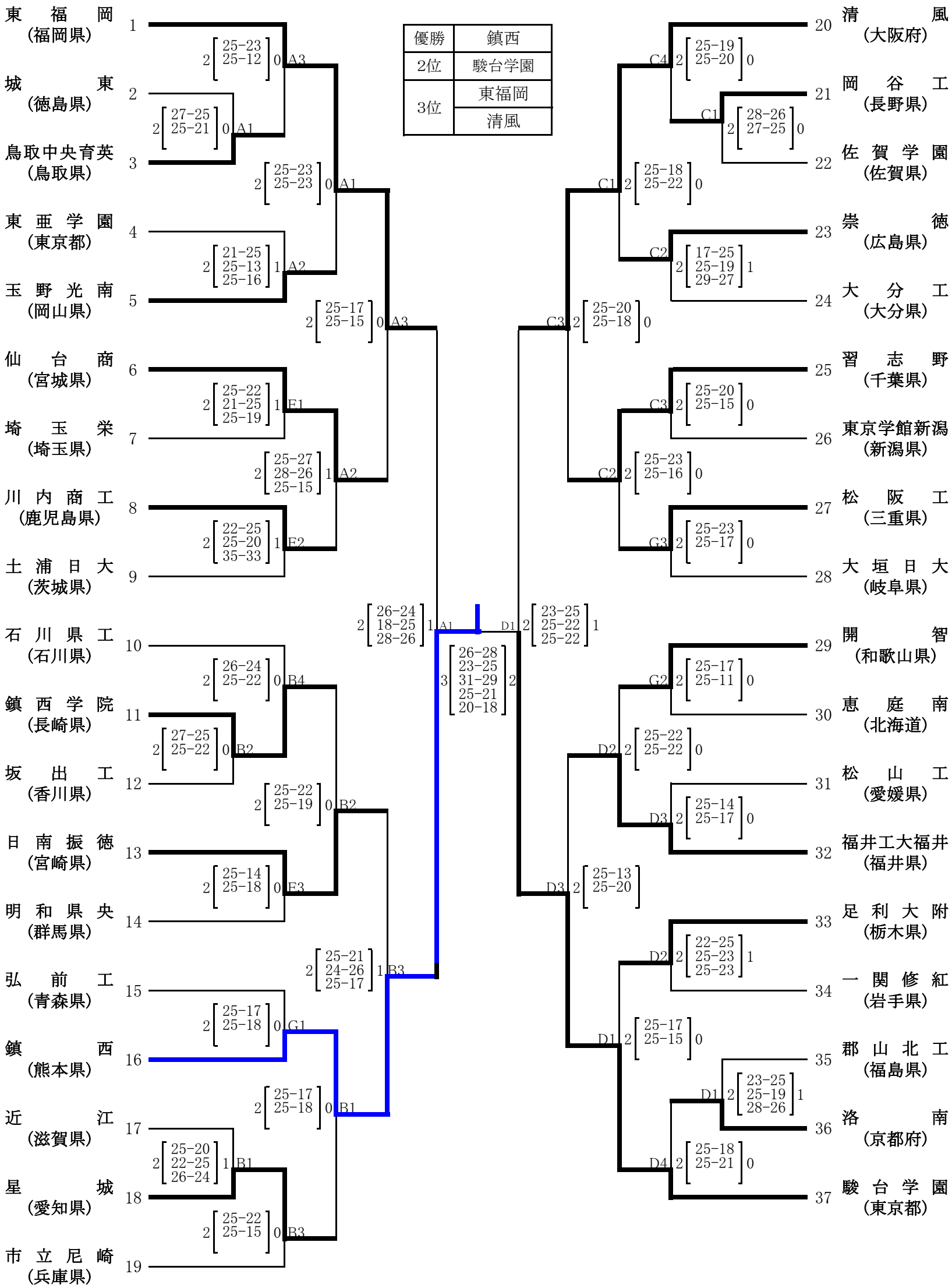
優勝	鎮西
2位	駿台学園
3位	東福岡
	清風