第73回全日本バレーボール高等学校選手権大会（女子）

令和3年1月5～7･9･10日
会場（東京体育館）
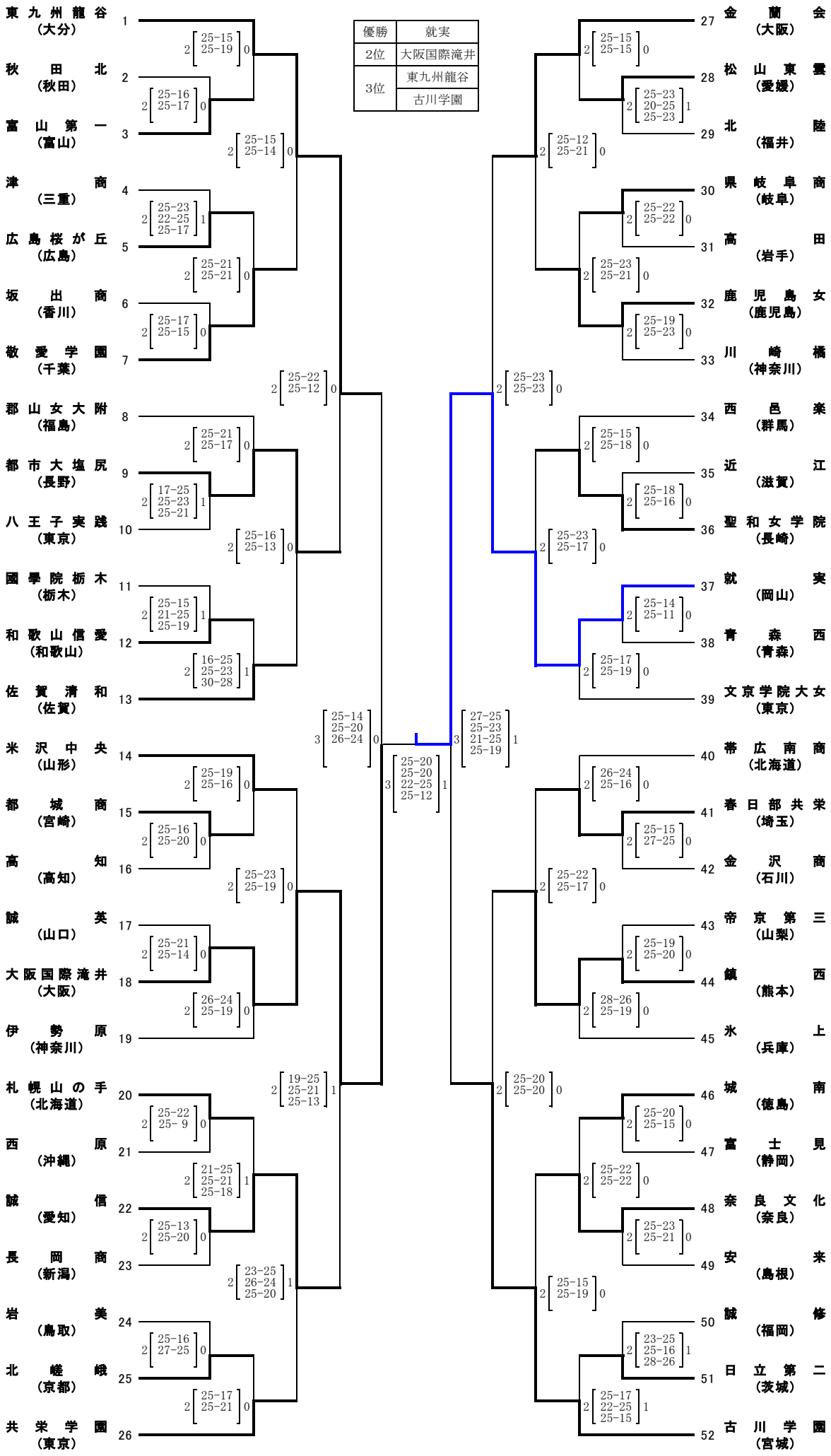
優勝	就実
2位	大阪国際滝井
3位	東九州龍谷
	古川学園