第73回全日本バレーボール高等学校選手権大会（男子）

令和3年1月5～7･9･10日
会場（東京体育館）
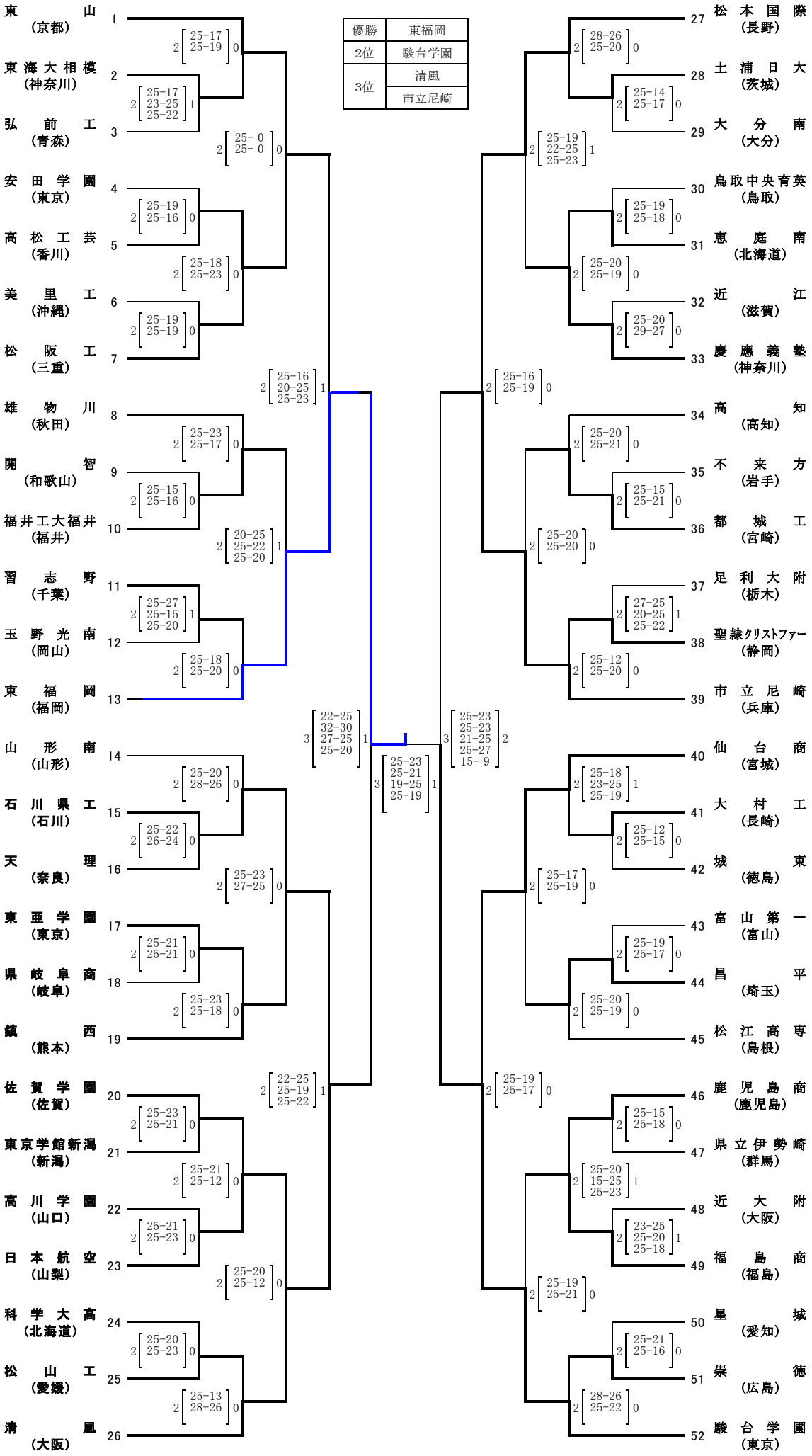
優勝	東福岡
2位	駿台学園
3位	清風
	市立尼崎