令和4年度　第64回　近畿6人制バレーボール総合男子･女子選手権大会

（男　子）

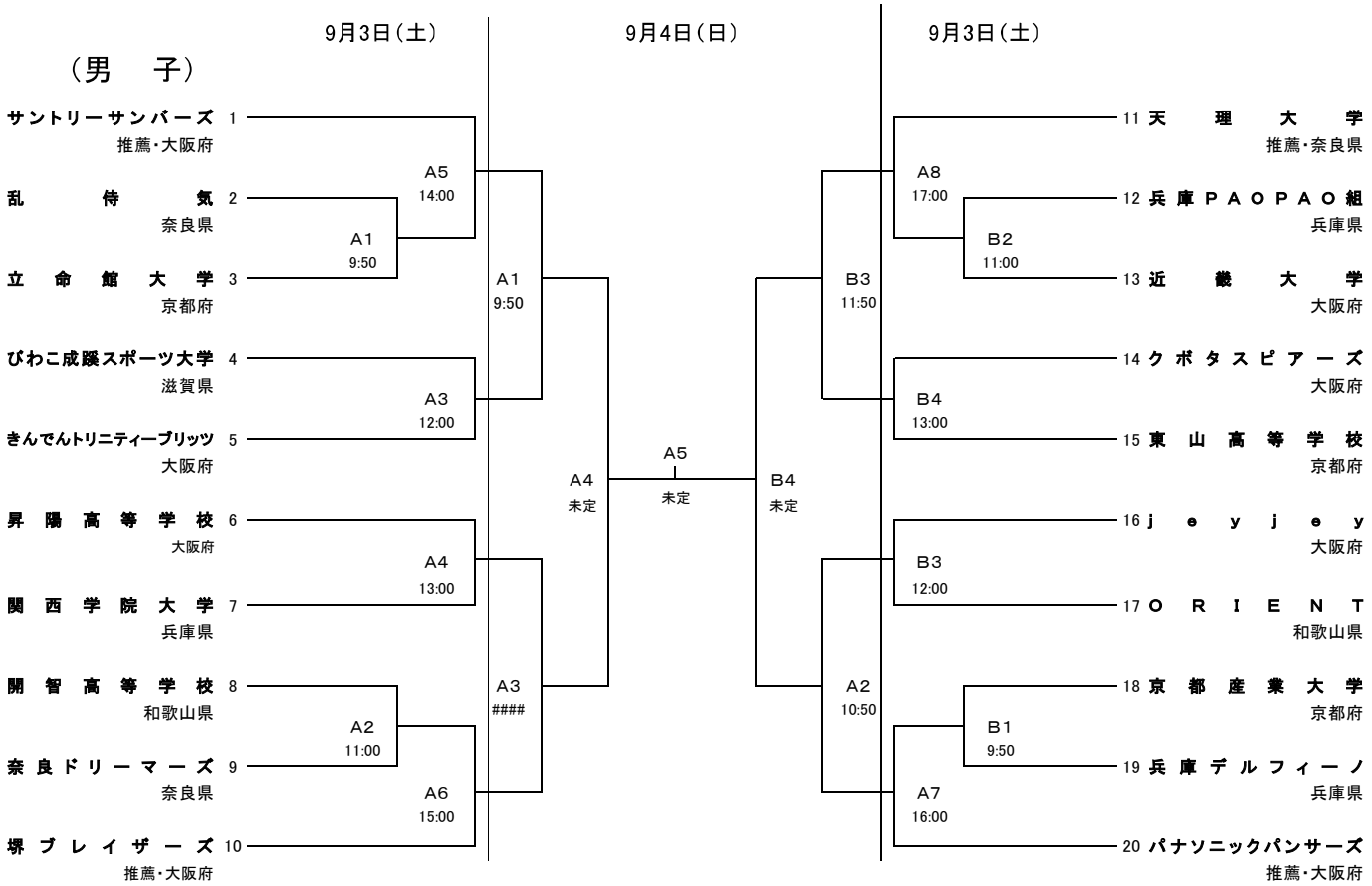

（会場）　ベイコム総合体育館　メインアリーナ　A･B･C･

注：時刻表示は試合開始の設定時刻でありこの時刻より早く試合を始めることはありません。

（女　子）

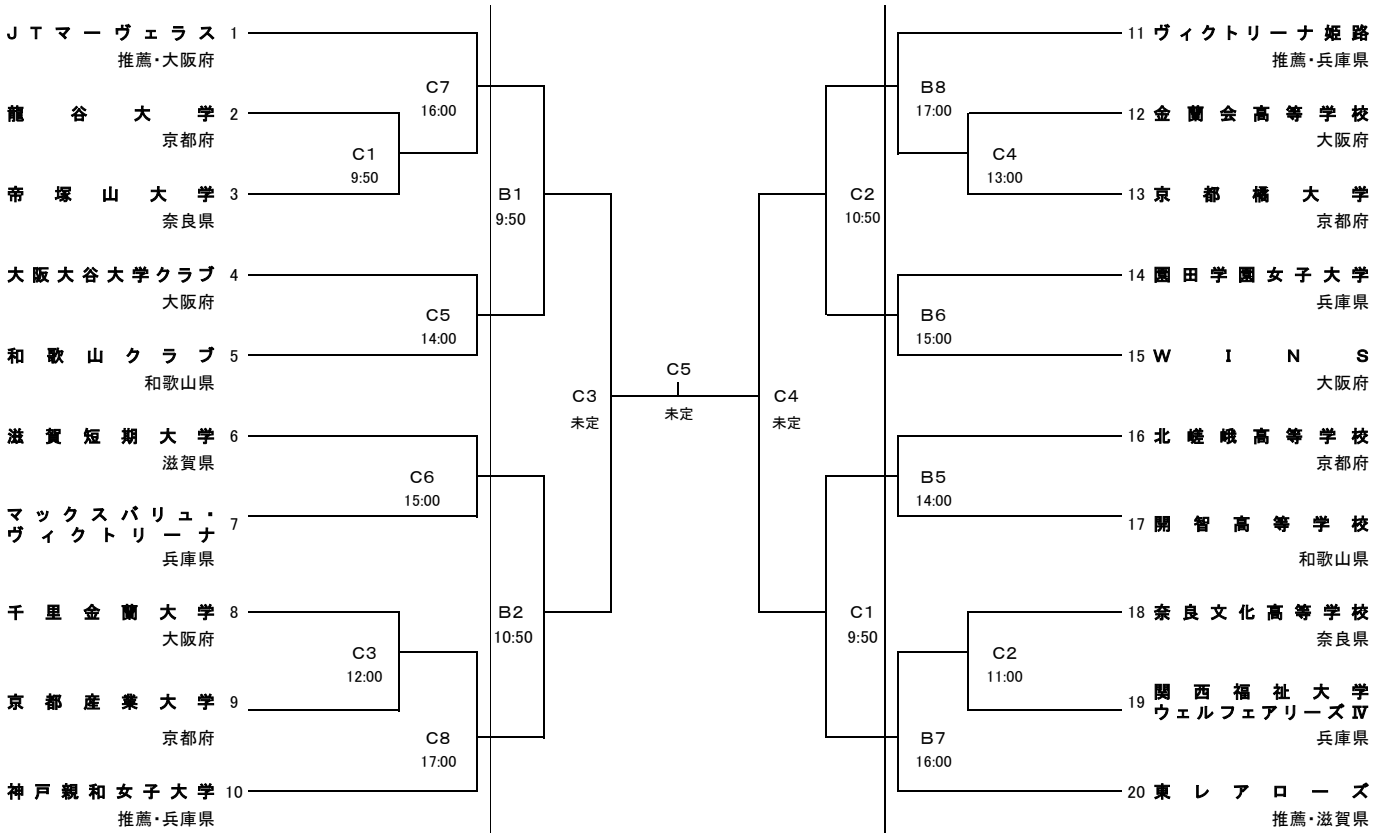

（会場）　ベイコム総合体育館　メインアリーナ　A･B･C･

注：時刻表示は試合開始の設定時刻でありこの時刻より早く試合を始めることはありません。